GEFA PROCESSTECHNIK GMBH
Germaniastraße 28
D 44379 Dortmund
Telefon: +49 (0)231/61009-0
E-mail: gefa@gefa.com
Postfach 700110
D 44371 Dortmund
Fax: +49 (0)231/61009-80
Internet: www.gefa.com

# Maße / Dimensions
# 3-Wege Kugelhahn DG3
# 3-way ball valve series DG3
# DN 65 / PN 40
# voller Durchgang / full bore

Antriebsanschluss nach DIN 3337 / ISO 5211 - siehe Datenblatt „Antriebsanschluss“
Mounting plate acc. to DIN 3337 / ISO 5211 - see data sheet „mounting plate“

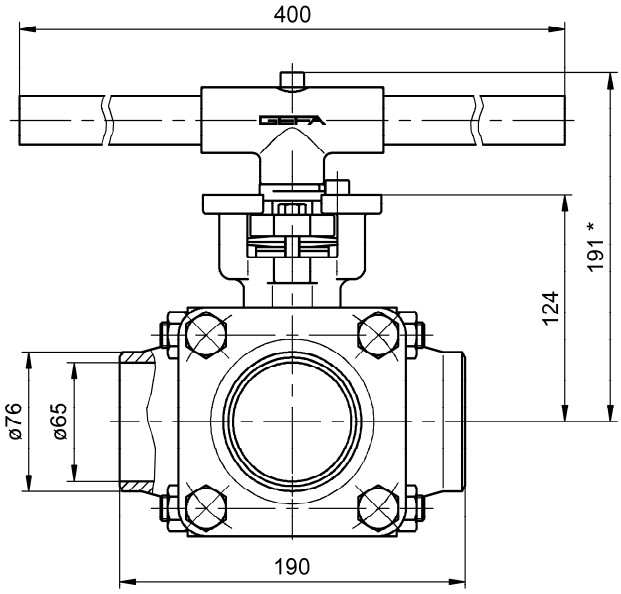


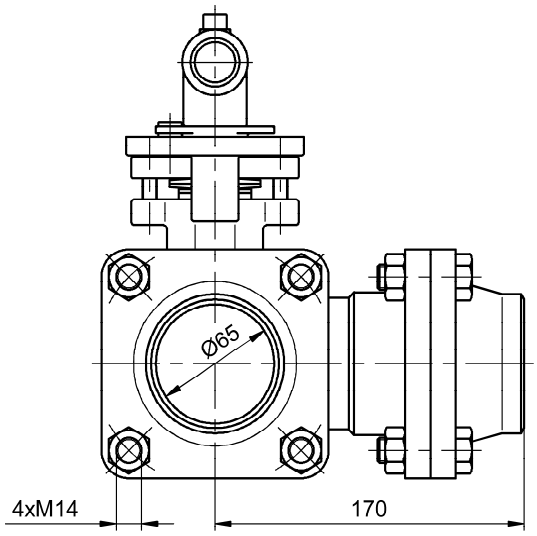


Gewindeende / screwed end

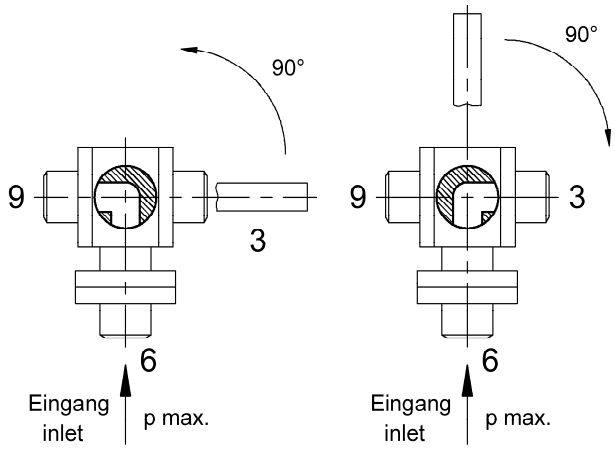


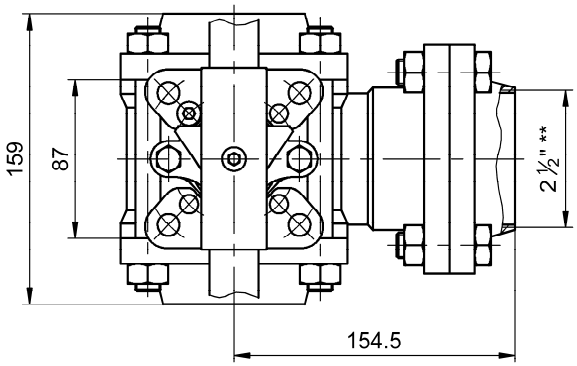


Gewicht = 15 kg inklusive Handhebel / Weight = 15 kg including hand lever

* Option: um 100 mm verlängert für Isolierbauhöhe
length increased by 100 mm for insulation

** Rohrgewinde DIN 2999-Rp, ISO 228/1-G / Pipe thread DIN 2999-Rp, ISO 228/1-G

Optional: Reduzierte Enden, Anschweißenden lang, Orbital-Anschweißenden
Optional: reduced ends, long butt weld ends, orbital butt weld ends

Änderungen vorbehalten
subject to changes